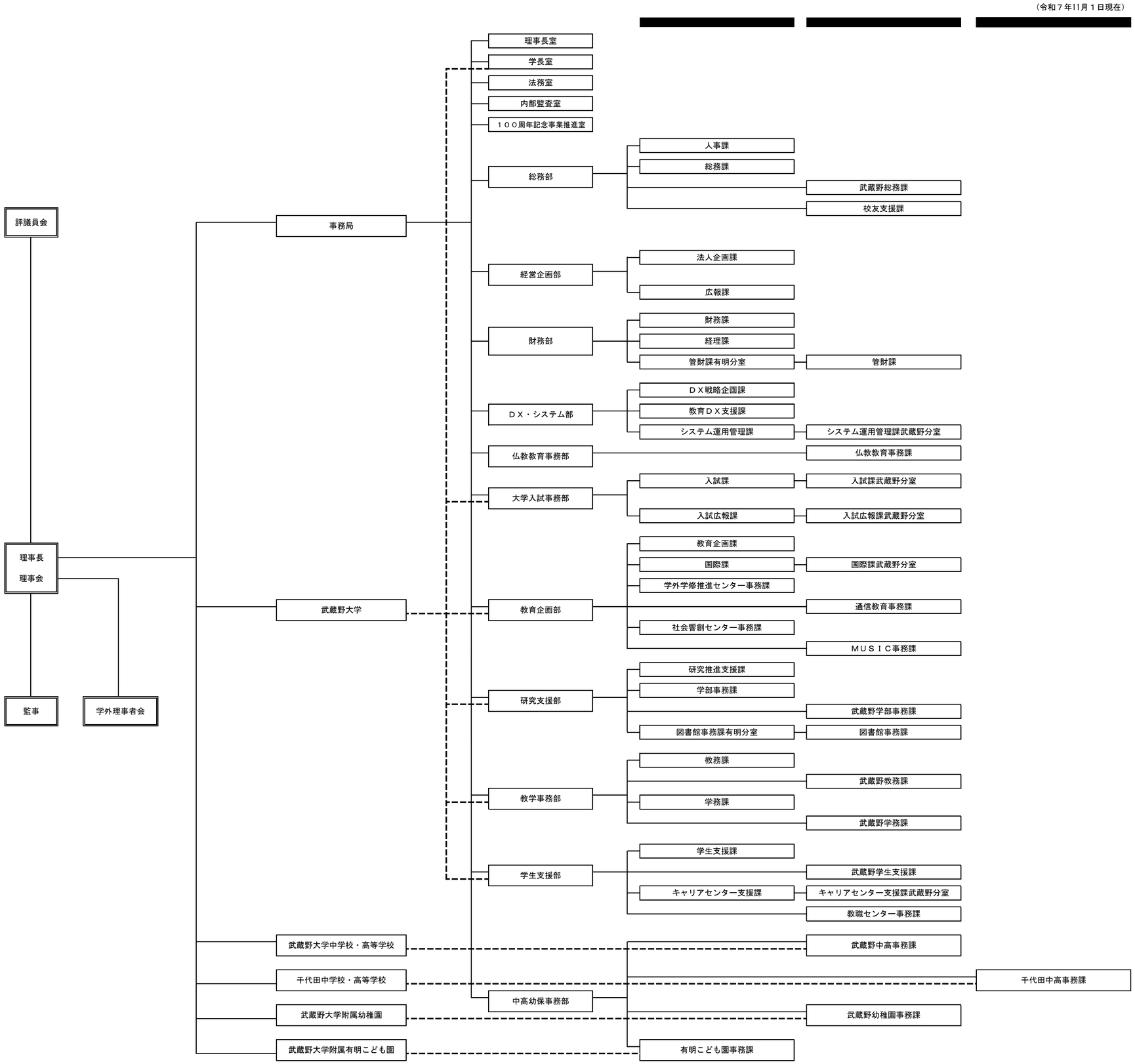（令和７年11月１日現在）